Lit. #: 91-0203/10-10

ITALIAN

Bushnell®

BINOCOLO
MANUALE DI ISTRUZIONI

Congratulazioni per l'acquisto del nuovo binocolo Bushnell! Il binocolo è uno strumento di precisione, concepito e realizzato per offrirle molti anni di piacevoli visioni. Questo manuale l'aiuterà ad ottenere il massimo delle prestazioni, spiegandole come regolare il binocolo per i suoi occhi e come prendersi cura dello strumento. Prima di usare il binocolo, la preghiamo di leggere attentamente queste istruzioni.

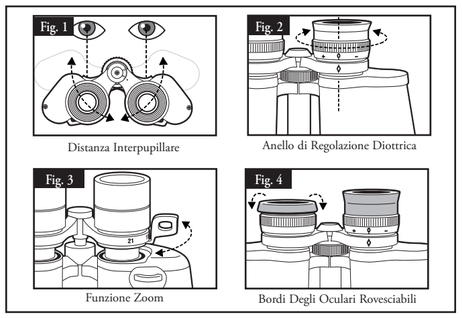

Distanza Interpupillare — Anello di Regolazione Diottrica — Funzione Zoom — Bordi Degli Oculari Rovesciabili

REGOLAZIONE PER GLI OCCHI (Figura 1)
Regolazione Della Distanza Fra Gli Occhi
La distanza fra gli occhi, o "distanza interpupillare", varia da persona a persona. Per ottenere il perfetto allineamento delle lenti rispetto ai vostri occhi, compiere queste semplici operazioni.
1. Tenere il binocolo nella posizione di visione normale.
2. Afferrando saldamente i due cannocchiali del binocolo, avvicinarli o allontanarli fino a quando non si vede un unico campo circolare. Prima di ogni uso, rimettere sempre il binocolo in questa posizione.

Regolazione in base alla vista individuale
Poiché la vista varia da persona a persona, la maggior parte dei binocoli Bushnell dispone di una funzione di adattamento diottrico che permette di regolare il binocolo alla propria vista. Seguire le istruzioni per la messa a fuoco sotto indicate per il tipo di binocolo posseduto.

MESSA A FUOCO
I binocoli Bushnell hanno uno di questi sistemi di messa a fuoco: centrale o "Insta-Focus™".

• Il sistema di messa a fuoco centrale ha una ghiera di messa a fuoco sistemata fra i due cannocchiali del binocolo.
• Il sistema rapido di messa a fuoco "Insta-Focus" ha una leva per la messa a fuoco sistemata fra i due cannocchiali.

Messa a fuoco centrale e "Insta-Focus™"
1. Regolare la distanza interpupillare (Figura 1).
2. Regolare su zero le diottrie (Figura 2) e guardare un oggetto lontano.
3. Tenere sempre gli occhi aperti.
4. Usando il coperchietto dell'obiettivo o una mano, coprire l'obiettivo (davanti) dello stesso lato del binocolo sul quale si trova la "regolazione diottrica". Di solito questo è il lato destro (o il lato sinistro sui modelli con lo zoom).
5. Usando la ghiera di messa a fuoco centrale o la leva "Insta-Focus™", mettere a fuoco un oggetto lontano ricco di fini dettagli (un muro di mattoni, i rami di un albero, ecc.) fino a quando appare il più nitido possibile.
6. Coprire l'obiettivo sul lato delle diottrie, coprire l'altro obiettivo, quindi guardare lo stesso oggetto.
7. Usando la ghiera di regolazione delle diottrie, mettere a fuoco l'oggetto guardato. Non ruotare troppo o forzare l'oculare delle diottrie, poiché questo potrebbe danneggiarsi o staccarsi dal telaio del binocolo.
8. Regolare il binocolo secondo i propri occhi. Per mettere a fuoco il binocolo per qualsiasi distanza, basta girare la ghiera di messa a fuoco centrale o premere la levetta "Insta-Focus™". Prendere nota dell'impostazione delle diottrie per riferimenti futuri.

FUNZIONE "ZOOM" – Solo su Determinati Modelli (Figura 3)
1. Seguire le istruzioni per la messa a fuoco riportate in "Messa a fuoco centrale e Insta-Focus.™"
2. Quando si mette a fuoco un binocolo con "zoom" (ingrandimento variabile), si consiglia di cominciare all'ingrandimento maggiore. In tal modo, verrà ridotta o eliminata la necessità di regolare di nuovo la messa a fuoco passando dagli ingrandimenti minori a quelli più elevati. Impostare la levetta dello zoom all'ingrandimento più alto e mettere a fuoco guardando un oggetto lontano ricco di fini dettagli (un muro di mattoni, i rami di un albero, ecc.).
3. Regolare il binocolo secondo la propria vista tramite l'impostazione delle diottrie, come spiegato in "Messa a fuoco centrale/Insta Focus".
4. Il binocolo è adesso regolato correttamente per i propri occhi. È ora possibile zoomare a qualsiasi ingrandimento e l'oggetto rimarrà a fuoco.

Nota: per un oggetto a distanza più ravvicinata, mettere a fuoco usando l'ingrandimento alto, quindi regolare la levetta dello zoom sull'ingrandimento desiderato. Come per qualsiasi strumento con zoom, la migliore qualità dell'immagine si ottiene agli ingrandimenti più bassi.

Perma FOCUS® / INSTAVISION®
Il binocolo Bushnell che avete acquistato potrebbe disporre di uno dei rivoluzionari sistemi ottici Bushnell per eliminare la necessità di messa a fuoco. I binocoli Perma Focus e Instavision offrono una visione rapida e chiara da 11-35 metri circa (a seconda dell'ingrandimento) all'infinito, senza dover regolare il comando della messa a fuoco. Questi binocoli non hanno la funzione di regolazione delle diottrie sull'oculare.

IMPERMEABILE/ANTIAPPANNANTE
Il vostro binocolo Bushnell potrebbe essere di un tipo dotato della più avanzata tecnologia di impermeabilità e antiappannamento. I modelli Bushnell impermeabili sono riempiti con un modello di tenuta (O-ring) che assicura la protezione completa contro l'umidità. La protezione antiappannante viene invece fornita dall'azoto secco che elimina tutta l'umidità dall'interno del binocolo.

BORDI DEGLI OCULARI (per chi porta occhiali da vista/da sole): (Figura 4)
Il binocolo Bushnell è dotato di bordi degli oculari in gomma rovesciabili, a comparsa o girevoli studiati per dare il massimo comfort e bloccare la luce esterna indesiderata. Quando si indossano gli occhiali, ricordarsi di tenere i bordi degli oculari abbassati. In tal modo gli occhi saranno più vicini agli oculari del binocolo, migliorando il campo visivo.

ISTRUZIONI PER LA MANUTENZIONE
Il binocolo Bushnell offrirà anni di servizio senza problemi se riceve dall'utente la stessa cura normale data a qualsiasi strumento ottico di precisione. Non esporre i modelli non impermeabili ad eccessiva umidità.
1. Se il binocolo posseduto ha bordi degli oculari rovesciabili e flessibili, conservare il binocolo con i bordi degli oculari rialzati. Ciò eviterà stress e usura eccessivi ai bordi degli oculari in posizione abbassata.
2. Evitare colpi e cadute al binocolo.
3. Conservare in un luogo fresco e asciutto.

PULIZIA
1. Soffiare per rimuovere polvere e detriti dalle lenti (oppure, usare una spazzola morbida per lenti).
2. Per rimuovere sporco o ditate, pulire con un panno di cotone morbido strofinando con un movimento circolare. L'uso di un panno ruvido o l'eccessivo strofinamento può graffiare le superfici delle lenti e causare un danno permanente. Per la pulizia regolare delle ottiche, l'ideale è usare un panno in microfibra (disponibile presso i negozi di foto-ottica).
3. Per una pulizia più completa, si possono usare un fazzoletto per la pulizia di lenti fotografiche con un liquido detergente per lenti fotografiche, oppure alcol isopropilico. Applicare sempre il liquido sul panno detergente, mai direttamente sulla lente.

▼ PER EVITARE IL RISCHIO DI DANNEGGIARE I PROPRI OCCHI, NON GUARDARE MAI DIRETTAMENTE IL SOLE CON IL BINOCOLO. ▼

GARANZIA / REPARAZIONE

GARANZIA LIMITATA A VITA

Si garantisce che questo prodotto Bushnell® sarà esente da difetti di materiale e fabbricazione finché rimarrà in possesso del proprietario originale. La presente garanzia limitata a vita esprime la nostra fiducia nei materiali e nella fabbricazione dei nostri prodotti e l'assicurazione di anni e anni di servizio affidabile. In caso di difetto durante il periodo di garanzia, a nostra discrezione ripareremo o sostituiremo il prodotto purché sia restituito franco destinatario. Sono esclusi dalla garanzia eventuali danni causati da abuso, maneggiamento improprio, installazione o manutenzione eseguiti da persone non autorizzate dal servizio di assistenza Bushnell.

A un prodotto restituito negli Stati Uniti o in Canada e coperto da questa garanzia occorre allegare quanto segue.

1) Assegno/ordine di pagamento per l'importo di 10 $US per coprire i costi di spedizione.
2) Nome e indirizzo da utilizzare per la restituzione del prodotto.
3) Una spiegazione del difetto.
4) Scontrino.
5) Il prodotto deve essere imballato in una scatola robusta, per prevenire danni durante il trasporto, e va spedito franco destinatario a uno dei seguenti indirizzi.

Recapito NEGLI STATI UNITI:
Bushnell Outdoor Products
Attn.: Repairs
9200 Cody
Overland Park, Kansas 66214

Recapito IN CANADA:
Bushnell Outdoor Products
Attn.: Repairs
25A East Pearce Street, Unit 1
Richmond Hill, Ontario L4B 2M9

Per prodotti acquistati fuori degli Stati Uniti o del Canada, rivolgersi al rivenditore per le clausole pertinenti della garanzia. In Europa si può anche contattare la Bushnell a questo numero:

Bushnell Germany GmbH
European Service Centre
Mathias-Brüggen-Str. 80
D-50827 Köln
GERMANY
Tel: +49 221 995568-0
Fax: +49 221 995568-20

Questa garanzia dà specifici diritti legali.
Eventuali altri diritti variano da una nazione all'altra.
©2010 Bushnell Outdoor Products

GERMAN

Bushnell®

FERNGLÄSER
BEDIENUNGSANLEITUNG

Herzlichen Glückwunsch zum Erwerb Ihres neuen Bushnell-Ferglases. Es ist ein Präzisionsinstrument, das Ihnen viele Jahre Freude bereiten soll. Diese Gebrauchsanweisung wird Ihnen helfen, das Gerät optimal zu nutzen. Dazu erfahren Sie nachfolgend, wie Sie das Fernglas optimal auf Ihre Augen einstellen und wie das Gerät zu pflegen ist. Lesen Sie diese Anleitung vor Gebrauch des Fernglases bitte genau durch.

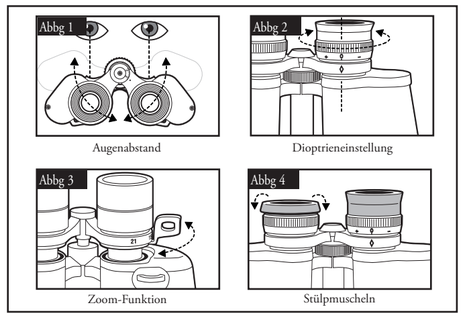

Augenabstand — Dioptrieneinstellung — Zoom-Funktion — Stülpmuscheln

OKULARANPASSUNG (Abbildung 1)
Einstellen des Augenabstandes
Der Abstand zwischen den Augen, der so genannte "Pupillenabstand", variiert von Mensch zu Mensch. Um eine optimale Einstellung zwischen Okular und Auge zu erreichen, führen Sie bitte folgende Schritte aus:
1. Halten Sie das Fernglas ganz normal vor Ihre Augen.
2. Halten Sie beide Objektive fest. Bewegen Sie die beiden Objektive gegeneinander, bis Sie einen einzigen Bildkreis sehen. Stellen Sie Ihr Fernglas vor jedem Einsatz auf diese Position ein.

Einstellen der Individuellen Sehstärke
Da die Sehstärke von Mensch zu Mensch variiert, besitzen die meisten Bushnell-Ferngläser einen Dioptrienausgleich, der es Ihnen erlaubt, das Fernglas auf Ihre Sehstärke einzustellen. Zur Schärfenregulierung Ihres Ferneglasmodells führen Sie bitte die folgenden Anweisungen aus.

SCHÄRFENREGULIERUNG
Bushnell-Ferngläser haben zwei verschiedene Schärfenregulierungen: "Center (Mittelrrieb)" oder "Insta-Focus™".

• Der "CENTER-FOCUS" besitzt zur Schärfenregulierung ein zentrales Rädchen, das sich zwischen den beiden Objektiven befindet.
• Das "INSTA-FOCUS™"-System zur schnellen Schärfenregulierung besitzt einen Einstellhebel zwischen den Objektiven.

"Center-Focus" & "Insta-Focus™"
1. Stellen Sie den Pupillenabstand ein (Abb. 1)
2. Stellen Sie die "Dioptrien-Einstellung" (Abb. 2) auf Null und visieren Sie ein Objekt an, das in einiger Entfernung liegt.
3. Halten Sie dabei immer beide Augen offen.
4. Decken Sie mit einem Objektivdeckel oder Ihrer Hand die (vordere) Objektivlinse auf der Seite des Ferneglases ab, das über den Dioptrien-ausgleich verfügt, gewöhnlich die rechte Seite. (Bei "Zoom"-Modellen ist es die linke Seite.)
5. Stellen Sie mit Hilfe des zentralen Rädchens zur Schärferegulierung oder dem "InstaFocus™"-Hebel die Schärfe so ein, dass das angepeilte Objekt (suchen Sie sich ein Objekt mit möglichst mit vielen Details) (z.B. eine Mauer, Äste usw.) so scharf wie möglich zu erkennen ist.
6. Entfernen Sie die Abdeckung von der Linse auf der Dioptrienausgleichsseite, decken Sie die andere Objektivlinse ab und sehen Sie sich nochmals das gleiche Objekt an.
7. Benutzen Sie den Einstellungsring für den Dioptrienausgleich, um das gleiche Objekt zu fokussieren. Dies sollte behutsam geschehen: ein Überdrehen des Dioptrien- Okulars kann zu Beschädigungen oder zum Abbrechen des Okulars vom Gehäuse führen.
8. Ihr Fernglas sollte jetzt auf Ihre Augenstärke eingestellt sein. Jetzt lässt sich die Scharfeinstellung für jede Entfernung ganz einfach durchführen. Dazu drehen Sie entweder am zentralen Einstellungsrädchen oder drücken dem "InstaFocus™"-Hebel. Notieren Sie sich die Dioptrienausgleichs-Einstellung für Ihre Augen.

"ZOOM" – VORRICHTUNG – Nur bei ausgewählten Modellen (Abb.3)
1. Führen Sie die Schritte zur Schärfeneinstellung aus, die unter "Center-Focus" und "InstaFocus™" beschrieben sind.
2. Sollte es sich um ein "Zoom"-Fernglas (mit variabler Stärke) handeln, beginnen Sie am besten bei der höchsten Stärke. Damit vermeiden Sie in den Fällen eine erneute Schärfeneinstellung, wo Sie zwischen hohen und niedrigen Stärken zoomen. Stellen Sie den "Zoom"-Hebel auf die größtmögliche Stärke und fokussieren Sie ein fern gelegenes Objekt mit feinen Details (z.B. eine Mauer, Äste usw.).
3. Stellen Sie Ihr Fernglas mithilfe des Dioptrienausgleichs auf Ihre persönliche Sehstärke ein, wie in den Anweisungen für "Center-Focus" / "InstaFocus" beschrieben.
4. Ihr Fernglas ist nun richtig eingestellt. Jetzt können Sie jedes entfernte Objekt "heran-" oder "wegzoomen".

Anmerkung: Um sich ein näher gelegenes Objekt anzusehen, fokussieren Sie das Objekt zunächst mit hoher Stärke und stellen danach den "Zoom"-Hebel auf die gewünschte niedrigere Stärke ein. Bei "Zoom"-Gläsern erhalten Sie mit kleineren Vergrößerungen qualitativ bessere Bilder.

PERMA FOCUS/INSTAVISION®
Ihr Bushnell-Fernglas ist mit einem revolutionären Fokus-freien Optiksystem ausgestattet. PermaFocus® und Instavision®-Ferngläser bieten bei Entfernungen von etwa 10 – 30 Meter (je nach Stärke) bis "unendlich" eine schnelle und klare Sicht, ohne dass die Schärfe zu regulieren ist. Diese Ferngläser besitzen für die Okulare keinen Dioptrienausgleich.

WASSER- UND BESCHLAGFREI
Ihr Bushnell-Fernglas ist mit der neuesten Technologie für Wasserdichte und Beschlagfreiheit erhältlich. Wasserfeste Modelle von Bushnell sind mit einem O-Ring für absolute Wasserfestigkeit versiegelt. Die Beschlagfreiheit wird durch trockenen Stickstoff im Glasinneren erreicht, der jede Feuchtigkeit im Inneren des Geräts beseitigt.

AUGENMUSCHELN (Brillen-/Sonnenbrillenträger) (Abb.4)
Ihr Bushnell-Fernglas ist zu Ihrer Bequemlichkeit und um überflüssiges Licht auszuschließen, mit um-/ausklappbaren oder herausdrehbaren Augenmuscheln aus Gummi ausgestattet. Sollten Sie Brillenträger sein, klappen Sie die Augenmuscheln um. Damit sind Ihre Augen näher an der Linse des Objektivs, womit sich das Blickfeld vergrößert.

PFLEGEANLEITUNG
Bei einer normalen Pflege, wie sie bei jedem feinoptischen Instrument üblich ist, werden Sie Ihr Bushnell-Fernglas jahrelang ohne Probleme benutzen können. Nicht-wasserfeste Modelle sollten keinesfalls übermäßiger Feuchtigkeit ausgesetzt werden.
1. Wenn Ihr Fernglas umklappbare, weiche Augenmuscheln besitzt, lagern Sie es bitte mit den Augenmuscheln nach oben. Damit vermeiden Sie während der Lagerung eine übermäßige Belastung der Augenmuscheln.
2. Stoßen Sie mit dem Fernglas nirgends an und lassen Sie es nicht herunterfallen.
3. Lagern Sie das Fernglas kühl und trocken.

REINIGUNG
1. Pusten Sie Staub oder Schmutz auf den Linsen weg (oder benutzen Sie eine weiche Linsenbürste).
2. Um Schmutz oder Fingerabdrücke zu entfernen, putzen Sie die Linsen mit einem weichen Baumwolltuch in kreisförmigen Bewegungen. Die Benutzung eines groben Tuchs oder unnötiges Reiben kann die Linsenoberfläche zerkratzen und schließlich zu bleibenden Schäden führen. Ein "Mikrofaser"-Putztuch (erhältlich bei den meisten Fotohändlern) ist ideal für die routinemäßige Reinigung der Optik.
3. Für eine gründlichere Reinigung können Linsentücher für Kameras und Linsen- Reinigungsflüssigkeit für Kameras oder Isopropyl-Alkohol benutzt werden. Immer die Flüssigkeit auf das Reinigungstuch und niemals direkt auf die Linse geben.

▼ WENN SIE MIT IHREM FERNGLAS DIREKT IN DIE SONNE SCHAUEN, KÖNNEN IHRE AUGEN VERLETZT WERDEN ▼

GARANTIE / REPARATUR

BESCHRÄNKTE LEBENSLANGE GARANTIE

Sie erhalten für Ihr Bushnell®-Produkt eine lebenslange Garantie. Die Garantie gilt für den Erstbesitzer und erstreckt sich auf Material- und Herstellungsfehler. Die beschränkte lebenslange Garantie ist Ausdruck unseres Vertrauens in die Materialien und die mechanische Ausführung unserer Produkte und gewährleistet Ihnen einen lebenslangen zuverlässigen Kundendienst. Für den Fall, dass ein Mangel im Rahmen dieser Garantie auftritt, werden wir das Produkt nach unserer Wahl reparieren oder austauschen, vorausgesetzt, dass Sie das Produkt freigemacht zurückschicken. Von dieser Garantie ausgeschlossen sind Schäden, die auf Missbrauch, unsachgemäße Behandlung, Installations- oder Wartungsarbeiten, die nicht von einer autorisierten Bushnell-Kundendienstabteilung vorgenommen werden, zurückzuführen sind.

Jeder Rücksendung in die USA oder nach Kanada im Rahmen dieser Garantie müssen folgende Dokumente und Angaben beigefügt werden:

1) Ein Scheck/eine Zahlungsanweisung in Höhe von 10,00 USD zur Abdeckung der Porto-und Bearbeitungskosten
2) Name und Anschrift für die Rücksendung des Produkts
3) Eine Erläuterung des Mangels
4) Kaufbeleg
5) Das Produkt sollte zur Vermeidung von Transportschäden gut verpackt in einem stabilen Versandkarton an die nachstehend aufgeführte Adresse geschickt werden, wobei die Gebühren für die Rücksendung im Voraus zu entrichten sind.

Adresse für Rücksendungen in die USA:
Bushnell Outdoor Products
Attn.: Repairs
9200 Cody
Overland Park, Kansas 66214

Adresse für Rücksendungen nach KANADA:
Bushnell Outdoor Products
Attn.: Repairs
25A East Pearce Street, Unit 1
Richmond Hill, Ontario L4B 2M9

Bei Produkten, die Sie außerhalb der Vereinigten Staaten oder Kanadas gekauft haben, erhalten Sie die entsprechenden Informationen zur Garantie von ihrem Händler vor Ort. In Europa erreichen Sie Bushnell auch unter:

Bushnell Germany GmbH
European Service Centre
Mathias-Brüggen-Str. 80
D-50827 Köln
GERMANY
Tel: +49 221 995568-0
Fax: +49 221 995568-20

Mit dieser Garantie erwerben Sie bestimmte Rechtsansprüche.
Sie haben möglicherweise darüber hinaus noch andere Rechte, die von Land zu Land variieren.
©2010 Bushnell Outdoor Productss

FRENCH

Bushnell®

BINÓCULO
MANUEL D'INSTRUCTIONS

Merci de votre achat de jumelles Bushnell. C'est un instrument de précision conçu pour fournir de nombreuses années de service agréable. Ce manuel vous permettra d'en obtenir les performances optimales car il explique comment le régler en fonction des yeux de l'utilisateur et comment en prendre soin. Veuillez lire attentivement ce mode d'emploi avant d'utiliser les jumelles.

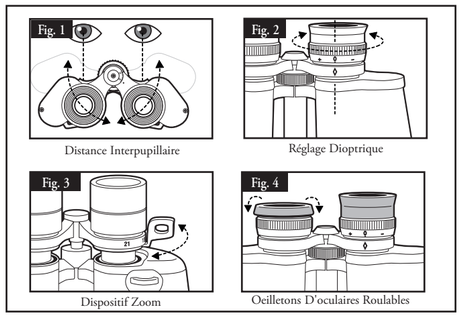

Distance Interpupillaire — Réglage Dioptrique — Dispositif Zoom — Oeilletons D'oculaires Roulables

RÉGLAGES EN FONCTION DES YEUX (Figure 1)
Comment Régler en Fonction de la Distance Entre les Yeux de L'utilisateur
La distance entre les yeux, aussi appelée « distance interpupillaire », varie selon les personnes. Pour obtenir l'alignement parfait de la lentille sur l'œil, effectuez ces opérations simples.
1. Tenez les jumelles en position normale d'observation.
2. Saisissez fermement chaque cylindre. Rapprochez ou éloignez les cylindres jusqu'à ce que vous voyiez un seul champ circulaire. Remettez toujours les jumelles dans cette position avant de les utiliser.

Comment Régler en Fonction de la Perception Visuelle de L'utilisateur
Étant donné que la vision est différente pour chaque personne, la plupart des jumelles Bushnell comportent un dispositif de réglage dioptrique qui permet de les régler exactement à la vision de chaque utilisateur. Suivez les instructions de mise au point ci-dessous qui correspondent au type de vos jumelles.

MISE AU POINT
Les jumelles Bushnell disposent de l'un de deux systèmes de mise au point : centrale ou « Insta-Focus™ ».

• Le système de MISE AU POINT CENTRALE comporte une molette de mise au point centrale, entre les cylindres.
• Le système de mise au point rapide « INSTA-FOCUS™ » comporte un levier de mise au point entre les cylindres.

Mise au Point Centrale et « Insta-Focus™ »
1. Réglez la distance interpupillaire. (figure 1)
2. Placez le réglage dioptrique (figure 2) sur zéro et observez un objet éloigné.
3. Gardez toujours les deux yeux ouverts.
4. En utilisant un couvre-objectif ou votre main, couvrez l'objectif (lentille avant) du côté des jumelles qui comporte le réglage dioptrique. C'est généralement le côté droit. (le côté gauche sur les modèles à zoom).
5. En utilisant la molette de mise au point centrale ou le levier « Insta-Focus », effectuez la mise au point sur un objet éloigné comportant de fins détails (un mur de briques, des branches d'arbre, etc. par exemple), jusqu'à ce qu'il apparaisse le plus net possible.
6. Découvrez l'objectif du côté du réglage dioptrique ; couvrez l'autre objectif et observez le même objet.
7. À l'aide de la bague de réglage dioptrique, effectuez la mise au point sur l'objet observé. Veillez à ne pas tourner excessivement ni forcer l'oculaire à réglage dioptrique pour ne pas l'endommager ni provoquer sa séparation de sa monture.
8. Les jumelles doivent être ajustées à vos yeux. La mise au point sur n'importe quelle distance peut maintenant s'effectuer simplement, en tournant la molette centrale ou en appuyant sur le levier «Insta-Focus ». Prenez note du réglage dioptrique correspondant à vos yeux pour vous y référer ultérieurement.

DISPOSITIF « ZOOM » – sur certains modèles seulement (figure 3)
1. Procédez aux opérations de mise au point décrites dans la section « Mise au point centrale et Insta-Focus™ ».
2. Lors de la mise au point de jumelles à zoom (grossissement variable), il est préférable de commencer à un grossissement élevé. Ceci réduira ou éliminera le besoin de refaire la mise au point lors du zoom entre les réglages élevés et faibles. Placez le levier du zoom sur le réglage le plus élevé indiqué et effectuez la mise au point sur un objet éloigné comportant de fins détails (un mur de briques, des branches d'arbre, etc. par exemple).
3. Réglez les jumelles en fonction de votre perception visuelle à l'aide du réglage dioptrique, comme il est décrit dans les instructions de « Mise au point centrale / Insta-Focus ».
4. Les jumelles sont maintenant ajustées à vos yeux. Vous pouvez donc actionner le zoom sur n'importe quel objet éloigné.

Remarque: Pour faire la mise au point sur un objet relativement proche, effectuez d'abord la mise au point à un grossissement élevé puis réglez le levier de zoom au grossissement inférieur souhaité. Comme avec n'importe quel instrument à zoom, il est possible d'obtenir des images de la meilleure qualité à des grossissements peu élevés.

PERMA FOCUS® / INSTAVISION®
Il est possible que vos jumelles Bushnell soient conçues et construites avec un système optique révolutionnaire sans mise au point. Les jumelles Perma Focus et Instavision permettent une observation rapide et claire entre environ 10,6 à 30,5 m (35 à 100 pi) (selon le grossissement) et l'infini sans qu'il y ait besoin de régler la mise au point. Ces jumelles ne comportent aucun réglage dioptrique sur les oculaires.

ÉTANCHES À L'EAU ET À LA BUÉE
Il est possible que vos jumelles soient conçues et construites avec la technologie la plus récente d'étanchéité à l'eau et à la buée. Les modèles étanches à l'eau de Bushnell comportent des joints toriques pour assurer la protection la plus complète. L'étanchéité à la buée est obtenue par une purge à l'azote qui élimine toute humidité interne.

ŒILLETONS D'OCULAIRES (porteurs de lunettes correctrices / de soleil) : (figure 4)
Pour être confortables et éliminer la lumière superflue, les jumelles Bushnell disposent d'œilletons d'oculaires roulables, rétractables, pivotants, en caoutchouc. Si vous portez des lunettes, vous pouvez rouler les œilletons. Vos yeux seront ainsi plus proches des lentilles, ce qui améliorera la largeur de champ.

INSTRUCTIONS POUR L'ENTRETIEN
Vos jumelles Bushnell vous rendront des années de service sans problème si elles sont entretenues avec soin, comme tout instrument optique de qualité. Les modèles non étanches à l'eau ne doivent pas être exposés à une humidité excessive.
1. Si vos jumelles comportent des œilletons d'oculaires roulables, souples, rangez-les avec les œilletons en haut. De cette manière, ils ne subiront pas de pression excessive ni d'usure.
2. Évitez de les cogner et de les laisser tomber.
3. Rangez-les dans un endroit frais et sec.

NETTOYAGE
1. Soufflez délicatement pour éliminer poussière ou débris des lentilles (ou utilisez une brosse à poils doux pour lentilles).
2. Pour retirer la saleté ou les traces de doigts, nettoyez avec un tissu en coton doux, en frottant d'un mouvement circulaire. L'utilisation d'un tissu grossier ou un frottement inutile risque de rayer la surface de la lentille et de la détériorer de façon définitive. Un tissu de nettoyage en microfibres (vendu chez la plupart des détaillants d'appareils photo) est idéal pour le nettoyage régulier de vos instruments optiques.
3. Pour un nettoyage plus profond, vous pouvez utiliser des tissus spéciaux pour appareils photo, des liquides de nettoyage pour lentilles photographiques ou de l'alcool isopropylique. Appliquez toujours le liquide sur un chiffon, jamais directement sur la lentille.

▼ IL EST TRÈS DANGEREUX POUR LES YEUX DE REGARDER LE SOLEIL DIRECTEMENT AVEC LES JUMELLES ▼

GARANTIE / RÉPARATION

GARANTIE À VIE LIMITÉE

Votre produit Bushnell® est garanti exempt de défauts de matériaux et de fabrication pendant la durée de vie de son premier propriétaire. La garantie à vie limitée traduit notre confiance dans les matériaux et l'exécution mécanique de nos produits et représente pour vous l'assurance de toute une vie de service fiable. Au cas où un défaut apparaîtrait sous cette garantie, nous nous réservons l'option de réparer ou de remplacer le produit, à condition de nous le renvoyer en port payé. La présente garantie ne couvre pas les dommages causés par une utilisation, une manipulation, une installation incorrecte(s) ou un entretien incorrect ou fourni par quelqu'un d'autre qu'un centre de réparation agréé par Bushnell.

Tout retour effectué aux États-Unis ou au Canada, dans le cadre de la présente garantie, doit être accompagné des articles indiqués ci-dessous :

1) un chèque ou mandat d'une somme de 10,00 $ US pour couvrir les frais d'envoi et de manutention
2) le nom et l'adresse pour le retour du produit
3) une description du défaut constaté
4) la preuve d'achat
5) Le produit doit être emballé soigneusement, dans un carton d'expédition solide, pour éviter qu'il ne soit endommagé durant le transport ; envoyez-le en port payé, à l'adresse indiquée ci-dessous :

Aux États-Unis, envoyez à:
Bushnell Outdoor Products
Attn.: Repairs
9200 Cody
Overland Park, Kansas 66214

Au CANADA, envoyez à:
Bushnell Outdoor Products
Attn.: Repairs
25A East Pearce Street, Unit 1
Richmond Hill, Ontario L4B 2M9

Pour les produits achetés en dehors des États-Unis et du Canada, veuillez contacter votre distributeur local pour tous renseignements concernant la garantie. En Europe, vous pouvez aussi contacter Bushnell au:

Bushnell Germany GmbH
European Service Centre
Mathias-Brüggen-Str. 80
D-50827 Köln
GERMANY
Tel: +49 221 995568-0
Fax: +49 221 995568-20

La présente garantie vous donne des droits légaux spécifiques.
Vous pouvez avoir d'autres droits qui varient selon les pays.
©2010 Bushnell Outdoor Products

SPANISH

Bushnell®

BINOCULARES
MANUAL DE INSTRUCCIONES

Felicidades por haber comprado un binocular Bushnell, un instrumento de precisión diseñado para ofrecerle muchos años de agradables observaciones. Este manual le ayudará a lograr un rendimiento óptimo explicando cómo puede ajustar el binocular a sus ojos y cómo debe cuidar de este instrumento. Lea detenidamente las instrucciones antes de usar su binocular.

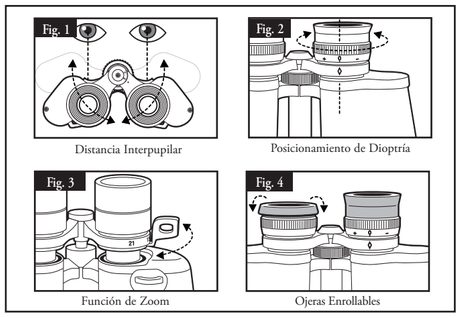

Distancia Interpupilar — Posicionamiento de Dioptría — Función de Zoom — Ojeras Enrollables

AJUSTES PARA LOS OJOS (Figura 1)
Cómo se Ajusta la Distancia Entre los Ojos
La distancia entre los ojos, denominada "distancia interpupilar," varía de una persona a otra. Para lograr un alineamiento perfecto de la lente al ojo, siga estos pasos sencillos.
1. Sujete su binocular en la posición de visión normal.
2. Agarre cada barrilete con firmeza. Acerque o aleje los barriletes entre sí hasta que vea un campo circular único. Fije siempre su binocular en esta posición antes de usarlo.

Cómo se Ajusta de Acuerdo con la Vista Individual
Como la vista individual varía de una persona a otra, la mayoría de los binoculares de Bushnell disponen de una función de ajuste dióptrico que le permite ajustar con precisión el binocular a su visión. Siga las instrucciones de enfoque que se muestran a continuación para su tipo de binocular.

ENFOQUE
Los binoculares Bushnell disponen de uno de los siguientes sistemas de enfoque: central o "Insta-Focus™".

• ENFOQUE CENTRAL – dispone de una rueda de enfoque central entre los barriletes.
• "INSTA-FOCUS™ – es un sistema de enfoque rápido que dispone de una palanca de enfoque entre los barriletes.

Enfoque Central E "Insta-Focus™"
1. Ajuste la distancia interpupilar. (Figura 1)
2. Fije el "ajuste dióptrico" (Figura 2) en cero y observe un objeto distante.
3. Mantenga ambos ojos abiertos en todo momento.
4. Usando una tapa de lente o la mano, cubra el objetivo (delantero) del mismo lado del binocular en que se encuentre el "ajuste dióptrico." Normalmente es el lado derecho. (El lado izquierdo en los modelos con zoom).
5. Usando la rueda de enfoque central o la palanca "Insta-Focus", enfoque un objeto distante que tenga detalles muy definidos (tal como paredes de ladrillos, ramas de árbol, etc.) hasta que aparezca tan nítido como sea posible.
6. Descubra el objetivo del lado del ajuste dióptrico, cubra el otro objetivo y observe el mismo objeto.
7. Usando el anillo de ajuste del "ajuste dióptrico", enfoque el mismo objeto que se está observando. Tenga cuidado de no girar en exceso o forzar el ocular dióptrico porque podría causarle daños o hacer que el ocular se separe del chasis.
8. Su binocular debe ajustarse a sus ojos. El enfoque a cualquier distancia puede hacerse ahora girando simplemente la rueda de enfoque central o pulsando la palanca "Insta- Focus™. Anote el ajuste dióptrico de sus ojos para referencia futura.

FUNCIÓN DE "ZOOM" – Sólo en modelos selectos (Figura 3)
1. Siga los pasos que se indican en el apartado "Enfoque central e Insta-Focus™"
2. Cuando enfoque un binocular con "zoom" (aumento variable), es mejor empezar desde un aumento alto. De esta forma se reduce o elimina la necesidad de reajustar el enfoque cuando se usa el zoom para cambiar entre aumentos altos y bajos. Fije la palanca del "zoom" en el aumento más alto que aparezca indicado y enfoque hacia un objeto distante que tenga detalles muy definidos (tal como paredes de ladrillos, ramas de árbol, etc.).
3. Ajuste su binocular a su vista individual usando el "ajuste dióptrico" tal como se indica en las instrucciones de "Enfoque central / Insta-Focus."
4. Su binocular está ahora debidamente ajustado para sus ojos y puede acercarse o alejarse con el "zoom" a cualquier objeto distante.

Nota: Para enfocar sobre un objeto situado a una distancia más cerca, enfoque primero el objeto a un aumento alto y luego ajuste la palanca del "zoom" en el aumento menor deseado. En cualquier instrumento con "zoom" se consiguen mejores imágenes a aumentos más bajos.

PERMA FOCUS/INSTAVISION®
Es posible que su binocular Bushnell se haya diseñado y fabricado con un sistema óptico revolucionario que no necesita enfoque. Los binoculares Perma Focus e Instavision ofrecen una visión rápida y nítida desde 35-100 pies (dependiendo del aumento) hasta el "infinito", sin necesidad de ajustar el control de enfoque. Éstos binoculares no disponen de un ajuste dióptrico en cada ocular.

IMPERMEABLE/PROTECCIÓN CONTRA EL EMPAÑAMIENTO
Es posible que su binocular Bushnell se haya diseñado y fabricado utilizando la tecnología más reciente de impermeabilización y protección contra el empañamiento. Los modelos impermeabilizados de Bushnell vienen sellados con una junta tórica para ofrecer una protección completa. La protección contra el empañamiento se logra mediante una purga de nitrógeno seco que elimina toda la humedad interna.

OJERAS (Para personas que usan gafas/gafas de sol): (Figura 4)
Su binocular Bushnell dispone de unas ojeras de goma que se pueden bajar, extender o abatir girando hacia arriba, diseñadas para ofrecer mayor confort y para eliminar la luz superflua. Si usa gafas, baje las ojeras. De esta forma podrá acercar sus ojos a las lentes del binocular, mejorando así el campo de visión.

INSTRUCCIONES PARA EL CUIDADO
Su binocular Bushnell le proporcionará muchos años de servicio sin problemas si recibe el cuidado normal que se debe dar a cualquier instrumentos óptico de precisión. Los modelos no impermeables no deben exponerse a una humedad excesiva.
1. Si su binocular dispone de ojeras flexibles que se pueden bajar, guárdelo con las ojeras subidas. De esta forma se evita un estrés y desgaste excesivos de las ojeras cuando están en la posición bajada.
2. Evite los golpes y las caídas.
3. Guárdelo en un lugar fresco y seco.

LIMPIEZA
1. Quite soplando cualquier mota de polvo o fragmento que pueda haber en las lentes (o use un cepillo suave para lentes).
2. Para eliminar la suciedad o las huellas dactilares, limpie con un paño de algodón suave frotando con un movimiento circular. El uso de un paño áspero o frotar innecesariamente puede arañar la superficie de las lentes y terminar causando un daño permanente. Los paños de limpieza de "microfibras" (disponible en la mayoría de las tiendas de fotografía) son ideales para la limpieza normal de los instrumentos ópticos.
3. Para una limpieza más a fondo, se puede usar papel para limpiar lentes fotográficas y fluido para limpiar lentes, o alcohol isopropílico. Aplique siempre el fluido al paño de limpieza – nunca directamente a la lente.

▼ MIRAR DIRECTAMENTE

KOREAN

쌍안경 사용 설명서

Bushnell의 신형 쌍안경을 구입하신 것을 축하드립니다. 구입하신 쌍안경은 관측의 즐거움을 오랫 동안 누리실 수 있도록 설계된 정밀 계기입니다. 이 설명서에는 쌍안경을 사용자의 눈에 맞게 조정하는 법, 쌍안경을 관리하는 법 등이 설명되어 있어 사용자가 최적의 성능을 체험할 수 있도록 합니다. 쌍안경을 사용하기 전 이 설명서를 주의깊게 읽어주십시오.

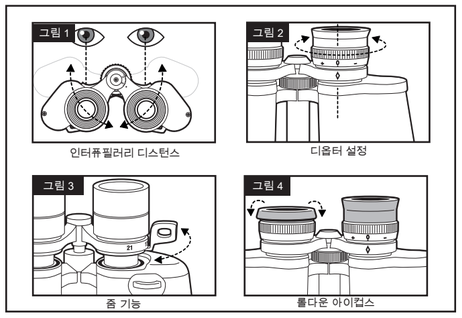

눈 조정(그림 1)
눈 사이 거리를 조정하는 방법
"시간 거리"라고 하는 눈 사이의 거리는 사람마다 다릅니다. 눈과 렌즈를 완벽하게 정렬하려면, 다음의 간단한 단계를 수행하십시오.
1. 쌍안경을 정상 관측 위치에 둡니다.
2. 각 배럴을 단단히 잡습니다. 원형 형체가 하나로 보일 때까지 배럴을 서로 더 가까이 움직이거나 더 떨어트립니다. 사용하기 전 쌍안경을 항상 이 위치로 재설정하십시오.

개별 눈 강도를 조정하는 방법
시력은 사람마다 다르기 때문에, 대부분의 Bushnell 쌍안경은 디옵터 설정 기능을 장착하여 사용자가 자신의 시력에 맞게 쌍안경을 미세조정할 수 있습니다. 아래에서 자신의 쌍안경 유형에 맞는 초점 맞춤 지침을 따르십시오.

초점맞추기
Bushnell 쌍안경은 다음 두 가지 초점 맞춤 시스템 중에서 하나를 갖추고 있습니다: 중앙 또는 "Insta-Focus®".
• Center Focus(중앙 초점) 시스템은 배럴 사이에 중앙 초점 맞춤 휠이 있습니다.
•"Insta-Focus®" 신속 초점 맞춤 시스템은 배럴 사이에 하나의 초점 맞춤 레버가 있습니다.

Center Focus & "Insta-Focus®"
1. 시간 거리를 조정합니다. (그림 1)
2. "디옵터 설정"(그림 2)을 0으로 설정하고 멀리 있는 사물을 봅니다.
3. 양 눈은 계속 뜬 채로 유지하십시오.
4. 렌즈 커버나 손을 이용해 "디옵터 설정"된 쌍안경의 같은 쪽 대물(앞면) 렌즈를 가립니다. 보통 오른쪽입니다. (줌 모델은 왼쪽.)
5. 중앙 초점 휠이나 "Insta-Focus" 레버를 이용해 멀리 있는 사물이 최대한 선명하게 보일 때까지 미세하게 사물에 초점을 맞춥니다.
6. 디옵터 쪽의 대물 렌즈를 노출시키고, 다른 쪽 대물 렌즈를 가린 다음 같은 사물을 봅니다.
7. "디옵터 설정" 조정 링을 이용해 보고 있는 사물에 초점을 맞춥니다. 디옵터 접안 렌즈를 너무 세게 돌리거나 밀면 접안 렌즈가 손상되거나 새시에서 분리될 수 있으므로 주의하십시오.
8. 쌍안경을 자신의 눈에 맞게 조정해야 합니다. 이제 중앙 초점 휠을 돌리거나 "Insta-Focus®" 레버를 누르기만 하면 어떤 거리에 대해서도 초점을 맞출 수 있습니다. 앞으로도 참조할 수 있도록 자신의 눈에 대한 디옵터 설정을 메모해 두십시오.

"줌" 기능 - 가변 배율 모델에만 있음(그림 3)
1. "Center Focus & Insta-Focus®" 아래에 설명된 대로 초점맞추기 단계를 수행하십시오
2. "줌"(가변 배율) 쌍안경의 초점을 맞출 때는 고배율에서 시작하는 것이 가장 좋습니다. 이렇게 하면 고배율과 저배율 사이에서 줌을 할 때 초점을 재조정할 필요가 줄어들거나 재조정할 필요가 없습니다. "줌" 레버를 표시된 최고배율로 설정하고 멀리 있는 사물의 초점을 미세하게 맞춥니다(예: 벽돌 담, 나뭇가지 등).
3. "Center Focus & Insta-Focus"에 대한 설명과 같이 "디옵터 설정"을 이용해 개별 눈 강도에 맞게 쌍안경을 조정합니다.
4. 이제 쌍안경이 자신의 눈에 맞게 조정되었습니다. 이제 어떤 배율로도 "줌"을 할 수 있으며 피사체의 초점이 맞게 유지됩니다.

참고:더 가까이 있는 사물의 초점을 맞추려면, 먼저 고배율에서 사물의 초점을 맞춘 다음 "줌" 레버를 원하는 저배율로 조정합니다. "줌" 계기를 이용하면 더 낮은 배율에서도 더 나은 품질의 이미지를 볼 수 있습니다.

Perma FOCUS®
구입하신 Bushnell 쌍안경은 혁신적인 자동 초점 광학 시스템으로 설계되고 구성되어 있습니다. PermaFocus 쌍안경은 약 35-100ft.(모델 배율에 따라 다름)에서부터 "무한대"까지 빠르고 선명한 관측 성능을 제공하며 초점 제어를 조정할 필요가 없습니다. 이 쌍안경의 각 접안 렌즈에는 디옵터 설정이 포함되어 있지 않습니다. 이 쌍안경은 스타디움 스포츠 행사 및 야생 생물과 같은 원거리 피사체를 관찰하는 데 최적화되어 있으며, 근거리 관측 성능은 제공되지 않습니다.

방수/김서림방지
Bushnell 쌍안경은 최신 방수 및 김서림방지 기술로 설계되고 구성되어 있습니다. Bushnell 방수 모델은 완벽한 습기 보호를 위해 O-링 밀봉처리됩니다. 김서림방지 보호는 내부의 모든 습기를 제거하는 건질소 퍼징을 통해 구현됩니다.

아이컵(안경/선글래스 착용자)(그림 4)
Bushnell 쌍안경에는 편안함을 제공하고 외부의 빛을 차단하기 위해 설계된 고무 롤다운, 팝업 또는 트위스트업 아이컵이 장착되어 있습니다. 안경을 착용하신다면 아이컵이 아래 위치에 있도록 하십시오. 아이컵이 아래 위치에 있어야 눈이 접안 렌즈에 더 가까이 밀착되어 전체 시계를 볼 수 있습니다.

관리 지침
Bushnell 쌍안경은 미세 광학 계기에 하듯이 정상적인 관리만 해주면 오랫 동안 고장 없이 사용하실 수 있습니다. 비방수 모델을 과도한 수분에 노출시키면 안 됩니다.

1. 쌍안경에 유연한 롤다운 아이컵이 있는 경우 아이컵이 위로 향하게 하여 보관하십시오. 이렇게 해야 과도한 응력을 피하고 아이컵에 아래 위치에 있는 상태에서 착용할 수 있습니다.
2. 세게 부딪히거나 떨어트리지 않도록 하십시오.
3. 서늘하고 건조한 장소에 보관하십시오.

세척
1. 렌즈에 붙은 먼지나 부스러기는 불어서 날려버리십시오(또는 부드러운 렌즈 브러시를 사용).
2. 더러움이나 손가락 지문을 지우려면, 부드러운 면 천으로 원을 그려가며 문질러 닦아내십시오. 거친 천을 사용하거나 너무 세게 문지르면 렌즈 표면이 긁히면서 영구적인 손상이 발생할 수 있습니다. 광학제품의 일상적인 세척에는 "마이크로파이버" 안경닦이(대부분의 사진점에서 구입가능)가 가장 좋습니다.
3. 좀 더철저히세척하려면,사진렌즈티슈 및사진용렌즈세척액이나 이소프로필알코올을 사용할 수 있습니다. 용액을 반드시 안경닦이에 묻혀서 닦아내고 절대 렌즈에 직접 도포하지 마십시오.

▼ 쌍안경으로 태양을 직접 바라보지 마십시오. 눈에 심각한 손상이 발생할 수 있습니다 ▼

CHINESE 1 (Simplified)

博士能双筒望远镜使用说明书

感谢您购买博士能双筒望远镜。博士能双筒望远镜设计精密，使用寿命长达数年，伴随您充分享受愉快的观测过程。本说明书将详细讲解如何根据自身观测需要调节望远镜，以及如何保养望远镜，从而帮助您获得最佳的使用性能。在使用望远镜前，请您仔细阅读本说明书中的内容。

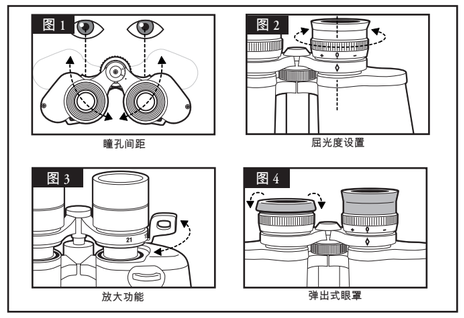

镜筒调节（图1）
如何调节镜筒间的距离
眼睛的间距，称为瞳孔距离，每个人是不同的。要达到理想的效果，请按下面的步骤调整：
1. 正常观察状态握住望远镜。
2. 牢牢握住镜筒。转动镜筒直到看到一个圆圈。 每次使用望远镜前，请务必按照上述步骤重新对望远镜进行调节。

如何根据个人视力调节望远镜
屈光度调节可根据每个人的眼力调节达到理想的效果。请按如下说明进行对焦操作

聚焦
博士能望远镜采用两种对焦方式： 中心对焦或"Insta-Focus®"。
• 中心对焦系统是指在双筒之间有一个中心对焦轮。
• "Insta-Focus ®"快速对焦系统是指在双筒之间有一个对焦控制杆。

中心对焦及"Insta-Focus®"
1. 调整瞳孔距离。（图1）。
2. 将屈光度（图2）设定为0，并观察远处的目标。
3. 保持两眼同时观测。
4. 用镜头盖或手将调节屈光度的目镜盖住。一般为右侧目镜。（左侧为放大模式）
5. 使用中心对焦轮或 "Insta-Focus" 对焦控制杆，以某一远距离物体为焦点对图像细节（如：砖墙、树枝等）进行对焦调节，直至图像清晰为止。
6. 取下右侧目镜上的镜头盖，盖在另一个目镜上，观察同样的目标。
7. 使用屈光度调节环，对同一目标对焦。 对焦时务必小心，切勿过度的旋转调节环或强力按压目镜，否则会损坏望远镜或导致目镜脱离底架。
8. 对准任何距离目标调节中间的对焦轮或 "Insta-Focus®" 对焦控制杆,完成最终对焦。记录屈光度数值，以备下次设置时参考。

放大功能 - 仅限可变放大率型望远镜（图3）
1. 请参照"中心对焦及 "Insta-Focus®" 的对焦步骤
2. 对"zoom"（可变放大率）望远镜对焦时，最好从高倍放大率开始。 当进行高倍与低倍之间的"放大校准"时，这可以减少或省去不必要的焦距调节。 将"变焦"控制杆设置到刻度显示的最高倍放大率并以某一远距离物体为焦点对图像细节（如：砖墙、树枝等）进行对焦调节。
3. 按照"中心对焦及 "Insta-Focus" 的"视度设置"说明，根据个人视力调节您的双筒望远镜。
4. 经过正确调节后，望远镜已经完全适合使用者，使用任何放大倍率，都能保持观测物在焦点上。

备注：在靠近观测物体的地方对观测物进行对焦时，首先用高倍对焦，然后通过调节"调焦"控制杆将焦距调节到想要的低倍率。 使用"调焦"工具，在低倍率可获得更好质量的图像。

PermaFOCUS®

博士能双筒望远镜配备了革命性的免对焦光学系统。PermaFOCUS® 双筒望远镜无需调节调焦装置即可实现大约35 - 100 英尺直至无限远（具体取决于望远镜的放大倍数）距离内快速、清晰地观测图像。 这些望远镜两侧目镜均无需进行屈光度设置 它们是诸如体育赛事看台观看、野生动物观测等远距离物体观测的最佳设备，但是不适合近距离观测。

防水/防雾功能

博士能双筒望远镜在设计和制造上使用了最新的防水和防雾技术。采用环型密封圈密封，可以完全防潮。通过干氮气压技术，可以清除机身内部所有湿气。

眼罩（眼镜/太阳镜佩带者）（图4）

博士能望远镜具有舒适的橡胶眼罩，可遮挡杂光。眼罩分为弹出式和旋出式。 如果您佩戴了眼镜或太阳镜，需放下眼罩，以便眼镜更加接近目镜并观测到目标物全景。

望远镜的保存建议

如果望远镜得到正常保养，就可以享受无后顾之忧的服务。无防水功能的望远镜不要接触潮湿的环境。
1. 如果望远镜有旋出式样眼罩，请将眼罩旋回并朝上放置，避免压力和磨损对眼罩造成伤害。
2. 避免让望远镜受到碰撞或从高处掉落。
3. 置于阴凉干燥的环境中。

清理

1. 将镜片上的灰尘或杂物吹掉（使用软镜片刷或吹气气囊）。
2. 清楚污垢或手指印时，可以用一块柔软的棉布在镜片上以圆周运动轻轻擦拭。 粗织布或不必要的擦洗可能会划伤镜片表面，造成镜片的永久性损伤。 "微纤维"清洗布（在大多数摄影产品经销店都可购得）是望远镜理想的日常清理用品。
3. 如果进行全面彻底的清洗，则可使用镜片专用棉纸、以及镜头专用清洗液或低度酒精。 先将清洗液喷在清理布上，然后再用清理布擦拭镜片；切勿直接将清洗液喷在镜片上。

▼ 切勿不采取保护措施通过望远镜直视太阳,此行为可能将对眼睛造成严重伤害. ▼

CHINESE 2 (Traditional)

博士能雙筒望遠鏡使用說明書

感謝您購買博士能雙筒望遠鏡。博士能雙筒望遠鏡設計精密，使用壽命長達數年，伴隨您充分享受愉快的觀測過程。本說明書將詳細講解如何根據自身觀測需要調節望遠鏡，以及如何保養望遠鏡，從而幫助您獲得最佳的使用性能。在使用望遠鏡前，請您仔細閱讀本說明書中的內容。

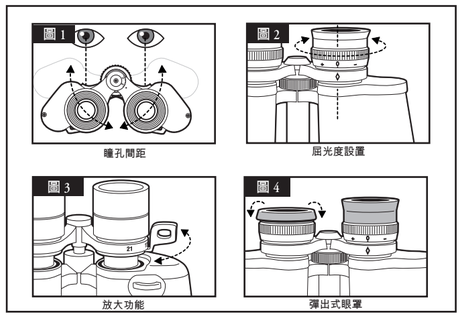

鏡筒調節（圖1）
如何調節鏡筒間的距離
眼睛的間距，稱為瞳孔距離，每個人是不同的。要達到理想的效果，請按下麵的步驟調整：
1. 正常觀察狀態握住望遠鏡。
2. 牢牢握住鏡筒。轉動鏡筒直到看到一個圓圈。 每次使用望遠鏡前，請務必按照上述步驟重新對望遠鏡進行調節。

如何根據個人視力調節望遠鏡
屈光度調節可根據每個人的眼力調節達到理想的效果。請按如下說明進行對焦操作

聚焦
博士能望遠鏡採用兩種對焦方式： 中心對焦或 "Insta-Focus®"。
• 中心對焦系統是指在雙筒之間有一個中心對焦輪。
•"Insta-Focus®" 快速對焦系統是指在雙筒之間有一個對焦控制杆。

中心對焦及"Insta-Focus®"
1. 調整瞳孔距離。（圖1）。
2. 將屈光度（圖2）設定為0，並觀察遠處的目標。
3. 保持兩眼同時觀測。
4. 用鏡頭蓋或手將調節屈光度的目鏡蓋住。一般為右側目鏡。（左側為放大模式）
5. 使用中心對焦輪或 "Insta-Focus" 對焦控制杆，以某一遠距離物體為焦點對圖像細節（如：磚牆、樹枝等）進行對焦調節，直至圖像清晰為止。
6. 取下右側目鏡上的鏡頭蓋，蓋在另一個目鏡上，觀察同樣的目標。
7. 使用屈光度調節環，對同一目標對焦。 對焦時務必小心，切勿過度的旋轉調節環或強力按壓目鏡，否則會損壞望遠鏡或導致目鏡脫離底架。
8. 對準任何距離目標調節中間的對焦輪或 "Insta-Focus®" 對焦控制杆，完成最終對焦。記錄屈光度數值，以備下次設置時參考。

放大功能 - 僅限可變放大率型望遠鏡（圖3）
1. 請參照"中心對焦及 "Insta-Focus®" 的對焦步驟
2. 對 "zoom"（可變放大率）望遠鏡對焦時，最好從高倍放大率開始。 當進行高倍與低倍之間的"放大校準"時，這可以減少或省去不必要的焦距調節。 將"變焦"控制杆設置到刻度顯示的最高倍放大率並以某一遠距離物體為焦點對圖像細節（如：磚牆、樹枝等）進行對焦調節。
3. 按照"中心對焦及 "Insta-Focus®" 的"視度設置"說明，根據個人視力調節您的雙筒望遠鏡。
4. 經過正確調節後，望遠鏡已經完全適合使用者，使用任何放大倍率，都能保持觀測物在焦點上。

備註：在靠近觀測物體的地方對觀測物進行對焦時，首先用高倍對焦，然後通過調節"調焦"控制杆將焦距調節到想要的低倍率。 使用"調焦"工具，在低倍率可獲得更好品質的圖像 。

PermaFOCUS®

博士能雙筒望遠鏡配備了革命性的免對焦光學系統。PermaFOCUS® 雙筒望遠鏡無需調節調焦裝置即可實現大約35 - 100 英尺直至無限遠（具體取決於望遠鏡的放大倍數）距離內快速、清晰地觀測圖像。 這些望遠鏡兩側目鏡均無需進行屈光度設置 它們是諸如體育賽事看臺觀看、野生動物觀測等遠距離物體觀測的最佳設備，但是不適合近距離觀測。

防水/防霧功能

博士能雙筒望遠鏡在設計和製造上使用了最新的防水和防霧技術。採用環型密封圈密封，可以完全防潮。通過幹氮氣壓技術，可以清除機身內部所有濕氣。

眼罩（眼鏡/太陽鏡佩帶者）（圖4）

博士能望遠鏡具有舒適的橡膠眼罩，可遮擋眸光。眼罩分為彈出式和旋出式。 如果您佩戴了眼鏡或太陽鏡，需放下眼罩，以便眼鏡更加接近目鏡並觀測到目標物全景。

望遠鏡的保存建議

如果望遠鏡得到正常保養，就可以享受無後顧之憂的服務。無防水功能的望遠鏡不要接觸潮濕的環境。
1. 如果望遠鏡有旋出式樣眼罩，請將眼罩旋回並朝上放置，避免壓力和磨損對眼罩造成傷害。
2. 避免讓望遠鏡受到碰撞或從高處掉落。
3. 置於陰涼乾燥的環境中。

清理

1. 將鏡片上的灰塵或雜物吹掉（使用軟鏡片刷或吹氣氣囊）。
2. 清楚污垢或手指印時，可以用一塊柔軟的棉布在鏡片上以圓周運動輕輕擦拭。 粗織布或不必要的擦洗可能會劃傷鏡片表面，造成鏡片的永久性損傷。 "微纖維"清洗布（在大多數攝影產品經銷店都可購得）是望遠鏡理想的日常清理用品。
3. 如果進行全面徹底的清洗，則可使用鏡片專用棉紙、以及鏡頭專用清洗液或低度酒精。 先將清洗液噴在清理布上，然後再用清理布擦拭鏡片；切勿直接將清洗液噴在鏡片上。

▼ 切勿不采取保護措施通過望遠鏡直視太陽，此行爲可能將對眼睛造成嚴重傷害。 ▼

JAPANESE

双眼鏡取扱説明書

この度は、Bushnell 双眼鏡をご購入頂き、誠にありがとうございます。 お買い上げ頂いた双眼鏡はこれから長い間、快適なご使用をお楽しみ頂けるように設計されている精密機器です。 この取扱説明書は、最適な使用環境でご利用頂くために、皆様の目に合わせて双眼鏡を調節し、製品の手入れを行う方法についてご説明します。 双眼鏡を使用する前に、この取扱説明書をよくお読みください。

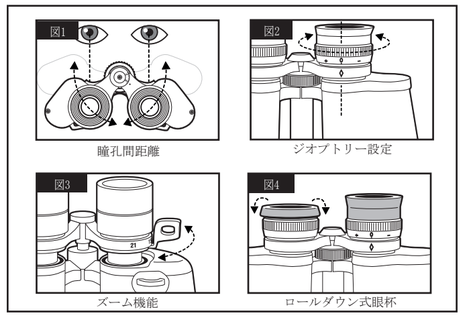

目の調節（図１）
眼幅の調節方法
眼と眼の間の距離は「眼幅」と呼ばれ、個人差があります。 両眼にレンズを完璧に位置合わせするには、以下の簡単な手順に従ってください。
1. 双眼鏡を通常の観察ポジションに構えます。
2. それぞれの鏡筒をしっかりと握ります。 視野内の円形の視界が一つに見えるようになるまで、鏡筒を互いに近づけるもしくは離れるようにご調整します。 双眼鏡をご使用になる前に、常にこのポジションへ設定し直してください。

視力に合わせた視度設定方法
視力は人それぞれ違うので、ほとんどの Bushnell 双眼鏡は、視力に合わせて双眼鏡を微調整するための視度設定機能を備えています。 お持ちの双眼鏡のタイプに合わせて、以下のフォーカスの説明に従ってください。

フォーカス
Bushnell双眼鏡は以下のいずれかのフォーカスシステムを搭載しています。
・センターフォーカス：鏡筒の間にフォーカスホイールがあります。
・「Insta-Focus®」：鏡筒の間にフォーカスレバーがあります。

センターフォーカスと「Insta-Focus®」
1. 眼幅を調節します。 （図１）
2. 「視度設定」（図２）を０に設定し、離れた対象物を見ます。
3. 両目は常に開いていてください。
4. レンズカバーか手を使って、「視度設定」のある側の対物レンズ（前方）を覆います。これは通常右側にあります。（ズームモデルの場合は左側）
5. ある程度距離の離れた対象物（レンガの壁、木の枝等）に焦点を合わせて、センターフォーカスホイールもしくは「Insta-Focus」レバーを使用して、できるだけ細部がくっきりと見えるようにご調整してください。
6. 視度側の対物レンズのカバーを取り、もう一方のレンズに被せ、同じ対象物を見てください。
7. 「視度設定」調節リングを使い、同じ対象物に焦点を合わせてください。視度設定機構はこの部分に負荷を加えたり必要以上に回転させたりすると損傷、または接続レンズがボディから外れる等の故障に繋がるため、取り扱いには注意してください。
8. これで双眼鏡がご自分の目に合わせて調節されました。 センターフォーカスホイールを回すか、Insta-Focus®レバーを押すことで、どんな距離でも簡単に焦点を当てることができます。 ※この時の視度設定の位置を覚えておくと、次の使用の際に便利です。

「ズーム」機能－ズームモデルのみ（図３）
1. 焦点を合わせるには、「センターフォーカスとInsta-Focus®」の項で示した手順に従ってください。
2. 「ズーム」機能を装備した双眼鏡で焦点を合わせる場合、高倍率で始めるのが最善です。 こうすることで高・低倍率間のズームをする際に、フォーカスの再調節が最小限で済みます。「ズーム」レバーを表示された最高倍率の位置に設定し、離れた対象物に細部まで見えるように焦点を合わせてください（レンガの壁、木の枝等）。
3. 双眼鏡を、「視度設定」を使って「センターフォーカスとInsta-Focus®」の項で述べたように、ご自分の目に合うように調節してください。
4. これで双眼鏡が両目に適切に調節されました。 どの倍率にズームしても、対象物に焦点が合ったままになります。

注：近くにある対象物に焦点を当てるには、最初に高倍率で対象物に焦点を合わせてから、「ズーム」レバーをご希望の低倍率へ調整してください。 「ズーム」機能では、低倍率でより画質の高いイメージを見ることができます。

Perma FOCUS®
パーマフォーカスシリーズは革新的なフォーカスフリーシステムとして設計されました。PERMA FOCUS双眼鏡は、約30メートル(モデルの倍率により異なる)から「無限遠」までクリアな視野を提供します。その際に、フォーカスの調整は必要ありません。 これらの双眼鏡はいずれの接眼レンズにも視度調節機能はありません。 スタジアムでのスポーツイベントや野生動物の観察など、距離のある対象物を見るのに最適です。但し、近距離範囲の観察機能はありません。

防水加工／防霧加工
BUSHNELL 双眼鏡は最新の防水加工と防霧加工技術を使って製造されています。（対応モデルのみ）防水加工モデルは完全な湿気防止のためOリングを使用して密封しています。防霧加工は、内部の湿気をすべて取り除くことができる乾燥窒素除去作業を行っています。

目当て（眼鏡／サングラス着用者）（図４）
Bushnell 双眼鏡は外部の光を遮断し快適性を得るために設計された折り返し式ゴム目当て、ポップアップ目当て、ツイストアップ目当てを備えています。 眼鏡を着用している場合、目当てが下がっているかどうかを確認してください。 これにより両目を接眼レンズに近づけ、視界の全ての領域を見ることができるようになります。

手入れ方法
Bushnell 双眼鏡は精密光学機器に対する通常の手入れで、何年も問題なくご使用頂くことができます。 防水加工モデルでないものは、過度の湿気にさらさないでください。

1. 双眼鏡が折り返し式の柔らかい目当てを装備している場合、目当てを上にして保管してください。 こうすることにより、下向きの状態で目当てに過度の力がかからず、摩耗を防ぐことができます。
2. ぶつけたり落としたりしないでください。
3. 低温で乾燥した場所で保管してください。

クリーニング
1. レンズの塵や埃をすべて拭き払ってください（もしくはソフトレンズブラシをご使用ください）。
2. 汚れ、または指紋を取り除くには、やわらかいコットンの布で、円を描くような動きで掃除してください。
目の粗い布を使用したり過度な力で擦ったりすると、レンズの表面コーティングの破損など、修復出来ないダメージを与える場合があります。「マイクロファイバー」クリーニング布（ほとんどの写真店で取り扱っています）の使用をお勧めします。
3. 汚れが酷く、さらなるクリーニングが必要な場合は、写真用のレンズクリーニング紙とレンズクリーニング液もしくはイソプロピル・アルコールをご使用ください。常に液体を清潔なレンズクリーニング紙につけてご使用ください－レンズに液体を直接つけないようにしてください。

▼ 目に深刻なダメージを与えるため、絶対に双眼鏡で太陽を見ないでください ▼

PORTUGUESE

BINÓCULO
MANUAL DE INSTRUÇÕES

Parabéns pela aquisição de seu novo binóculo Bushnell! Ele é um instrumento de precisão projetado para proporcionar muitos anos de observações aprazíveis. Este manual auxiliará você a obter um desempenho excelente explicando o ajuste do binóculo para seus olhos e como cuidar desse instrumento. Leia cuidadosamente as instruções antes de utilizar seu binóculo!

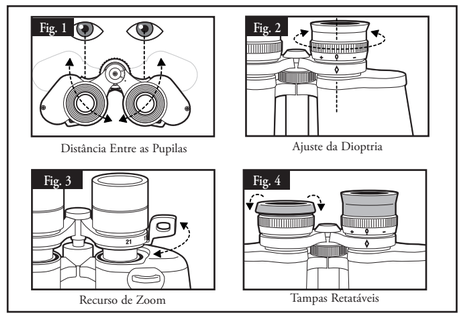

AJUSTE PARA OLHOS (Figura 1)
Como Fazer o Ajuste para a Distância Entre Seus Olhos
A distância entre os olhos, conhecida como "distância interpupilar", varia de pessoa para pessoa. Para obter o alinhamento perfeito entre as lentes e os olhos, siga as etapas simples a seguir:
1. Mantenha o binóculo na posição normal de observação.
2. Segure cada cilindro com firmeza. Aproxime ou afaste os cilindros até enxergar somente um único campo circular. Sempre reajuste o binóculo para esta posição antes de usá-lo.

Como Ajustar para a Sua Visão
Como a visão varia de uma pessoa para outra, a maioria dos binóculos Bushnell apresenta um recurso de ajuste de dioptria que permite ajustar o binóculo à sua visão. Siga as instruções de focalização abaixo para seu tipo específico de binóculo.

FOCALIZAÇÃO
Os binóculos Bushnell possuem um dos seguintes sistemas de focalização: central ou "Insta-Focus®".

• A focalização central possui um disco de focalização entre os cilindros.
• O sistema de focalização rápida "Insta-Focus®" apresenta uma alavanca de focalização entre os cilindros.

Focalização Central e "Insta-Focus®"
1. Ajuste a distância interpupilar. (Figura 1)
2. Coloque o "ajuste de dioptria" (Figura 2) na posição zero e visualize um objeto distante.
3. Mantenha ambos os olhos sempre abertos.
4. Usando a tampa da lente em sua mão, cubra a lente objetiva (frente) do mesmo lado do binóculo que possui o "ajuste de dioptria", que em geral, está no lado direito. (Ou no lado esquerdo dos modelos com zoom.)
5. Usando o disco de focalização central ou a alavanca do "Insta-Focus", focalize um objeto distante com detalhes (como por exemplo, uma parede de tijolos, ramos de árvores, etc.) até que a imagem fique tão nítida quanto possível.
6. Descubra a lente objetiva do lado da dioptria e cubra a lente objetiva do outro lado. Em seguida, tente visualizar o mesmo objeto.
7. Utilizando o anel de ajuste do "ajuste de dioptria", focalize o mesmo objeto visualizado. Devese cuidar para não girar demasiadamente nem forçar a ocular de dioptria, pois isso poderá danificar ou fazer com que a ocular se destaque do chassi.
8. Seu binóculo deve ser ajustado para os seus olhos. Agora, qualquer distância poderá ser focalizada, bastando girar o disco de focalização central ou pressionando a alavanca "Insta-Focus®". Anote o ajuste de dioptria para seus olhos para uso futuro.

O RECURSO DE "ZOOM"- Somente em modelos seletos (Figura 3)
1. Siga as etapas de focalização descritas na seção "Focalização central e "Insta-Focus®".
2. Ao focalizar um binóculo com "zoom" (de potência variável), é melhor iniciar na potência elevada. Isso reduzirá ou eliminará a necessidade de reajustar o foco ao fazer o zoom entre potências elevadas e baixas. Coloque a alavanca de "zoom" na potência mais elevada indicada e focalize um objeto à distância com detalhes (como por exemplo, uma parede de tijolos, ramos de árvores, etc.)
3. Ajuste o binóculo para sua própria visão empregando o "ajuste de dioptria" de acordo como descrito nas instruções de "Focalização central e "Insta-Focus®".
4. Agora, seu binóculo se encontra ajustado corretamente para os seus olhos. A partir deste momento é possível fazer o "zoom" em qualquer potência que o foco do objeto será mantido.

Nota: Para focalizar um objeto mais próximo, primeiro focalize na potência elevada e após ajuste a alavanca do "zoom" na potência menor desejada. Com qualquer instrumento que tenha o recurso de "zoom", é possível obter imagens de melhor qualidade nas potências menores.

Perma FOCUS® / INSTAVISION®
O seu binóculo Bushnell pode ser projetado e construído com um sistema óptico revolucionário, sem necessidade de focalizar. Os binóculos Perma Focus e Instavision oferecem uma visualização rápida e nítida de 35-100 pés (10,5 – 30 m) (dependendo da potência) ao "infinito" sem a necessidade de ajustar o controle de foco. As oculares desses binóculos não têm ajuste de dioptria.

À PROVA D'ÁGUA / À PROVA DE EMBAÇAMENTO
O seu binóculo Bushnell pode ser projetado e construído utilizando a mais avançada tecnologia à prova d'água e embaçamento. Os modelos à prova d'água da Bushnell são selados com um O-ring para uma proteção total contra a umidade. A proteção antiembaçante é alcançada pela purgação com nitrogênio seco que remove toda a umidade interna.

VISEIRAS (para as pessoas que usam óculos / óculos de sol): (Figura 4)
O binóculo Bushnell possui viseiras de borracha que podem ser rebaixadas, estendidas ou giradas, projetadas para o seu conforto e para eliminar a luz externa superflua. Se você usa óculos, não esqueça de abaixar as viseiras. Isso fará com que seus olhos se aproximem da lente do binóculo, melhorando assim o campo de visão.

INSTRUÇÕES PARA CUIDADOS
O seu binóculo Bushnell proporcionará muitos anos de serviço sem problemas se receber os cuidados usuais que devem ser dados a qualquer instrumento óptico delicado. Os modelos que não são à prova d'água nunca devem ser expostos à umidade excessiva.
1. Se o seu binóculo tiver visores flexíveis e que podem ser rebaixados, armazene-o com os visores para cima. Isso evita o estresse e desgaste excessivos nos visores na posição rebaixada.
2. Evite pancadas e quedas.
3. Armazene em um local fresco e seco.

LIMPEZA

1. Sopre toda a sujeira ou detritos na lente (ou use uma escova para lentes macia).
2. Para retirar a sujeira ou marcas deixadas pelos dedos, limpe com tecido de algodão macio, usando movimento circular. A utilização de um pano áspero ou o atrito desnecessário poderá arranhar a superfície da lente e causar dano permanente. Um pano de limpeza de "microfibra" (encontrado na maioria das lojas que vende materiais fotográficos) é ideal para a limpeza rotineira dos materiais ópticos.
3. Para uma limpeza mais completa, pode-se usar papel especial para lentes com fluido de limpeza "tipo fotográfico" ou com álcool isopropílico. Coloque sempre o fluido sobre o pano de limpeza, nunca diretamente sobre a lente.

▼ NUNCA OLHE DIRETAMENTE PARA O SOL COM SEU BINÓCULO, POIS ISSO PODERÁ CAUSAR DANOS GRAVES AOS SEUS OLHOS ▼

GARANTIA / REPARO

GARANTIA VITALÍCIA LIMITADA

Garantimos que durante a vida do proprietário original, o seu produto Bushnell® estará isento de defeitos materiais e de fabricação. A Garantia Vitalícia Limitada é uma expressão da nossa confiança nos materiais e na fabricação mecânica dos nossos produtos e é a sua garantia de um funcionamento seguro para toda a sua vida. Caso tenha algum um defeito sob esta garantia, iremos por nossa opção, consertar ou trocar este produto desde que este seja devolvido com porte pago. Esta garantia não abrange danos causados por uso indevido, operação, instalação, ou manutenção incorretas efetuadas por alguém a não ser que seja do Departamento do Serviço de Manutenção Autorizada da Bushnell.

Qualquer devolução efetuada nos EUA ou no Canadá sob esta garantia deve incluir os itens relacionados a seguir:

1) Um cheque/ordem de pagamento no montante de $10,00 para cobrir as despesas de porte e gastos administrativos
2) Nome e endereço para a devolução do produto
3) Uma explicação do defeito
4) Comprovante de Compra
5) O produto deve ser cuidadosamente embalado, numa caixa de papelão resistente para prevenir danos enquanto em trânsito e enviado para os endereços indicados a seguir com porte de devolução pago:

NOS EUA Remeter Para:
Bushnell Outdoor Products
Attn.: Repairs
9200 Cody
Overland Park, Kansas 66214

NO CANADÁ Remeter Para:
Bushnell Outdoor Products
Attn.: Repairs
25A East Pearce Street, Unit 1
Richmond Hill, Ontario L4B 2M9

Para produtos adquiridos fora dos Estados Unidos ou do Canadá favor contatar seu revendedor local quanto a informações aplicáveis referentes a sua garantia. A Bushnell também pode ser contatada na Europa pelo telefone:

Bushnell Germany GmbH
European Service Centre
Mathias-Brüggen-Str. 80
D-50827 Köln
GERMANY
Tel: +49 221 995568-0
Fax: +49 221 995568-20

Esta garantia lhe dá direitos legais específicos.
Poderá ter outros direitos que podem variar de país para país.
©2010 Bushnell Outdoor Products